鋼板搬送用真空パッド

薄鋼板向け1.5段ベローズパッド SAB

直径 Ø22～125 mm

METAL

薄鋼板向け1.5段ベローズパッド SAB

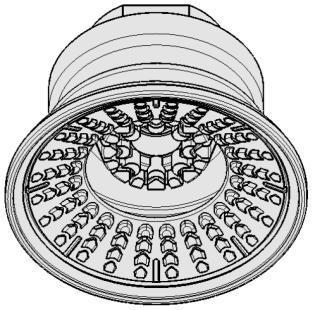

システムデザイン 薄鋼板向け1.5段ベローズパッド SAB

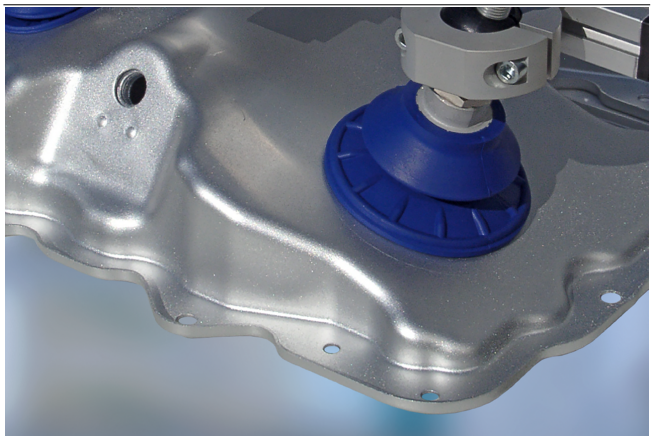

1.5段ベローズ真空パッド SABを使用した車体部分の搬送

業界特有のアプリケーションへの適合性

アプリケーション

- 1.5段ベローズ真空パッド SABを使用したダイナミックかつ短サイクルタイムでの薄鋼板搬送
- 薄鋼板やアルミシートなど薄いワークを吸着した時の変形や凹みを抑制
- ベローズ形状のため、成形品などの曲面にフレキシブルに追従
- 自動車業界のプレスライン用フィーダなど高速搬送に好適
- パッドの吸着面の特殊な溝によって、油膜の張った鋼板も横滑りなく搬送でき、パンチングマシンなど正確な位置決めが求められるアプリケーションに対応

デザイン

- 堅牢で耐久性のあるニトリルゴムを使用し、吸着面に油膜を逃がす溝を設けた1.5段ベローズパッド SAB
- 取付ネジを糊付けし、高負荷に対応
- 様々なネジ径の真空パッドをラインアップ

製品特徴

- 湾曲したワークへの追従性に優れ、吸着時の衝撃も緩和
- 吸着時の引き込みによるワークの変形を抑制し、水平方向の力に対する支持点としても機能するインナーサポート
- ベローズ上部の硬さを強化し、水平方向の力や加速度に対して優れた安定性を実現

© J. Schmalz GmbH / 技術的な変更がある場合がございます / 上で生成された 06.01.2024

シュマルツに連絡してください。 Schmalz K.K / 〒224-0027 横浜市都筑区大棚町3001-7/ +81 45 565-5150 / schmalz@schmalz.co.jp

薄鋼板向け1.5段ベローズパッド SAB

直径 Ø22～125 mm

発注コード 薄鋼板向け1.5段ベローズパッド SAB

SAB	–	30	–	NBR-60	–	G1/4-AG
1		2		3		4

1 – 製品仕様

タイプ	種類
SAB	1.5段ベローズパッド

2 – パッド径

タイプ	直径
(例) 30	Ø 30 mm

3 – ゴム材質

タイプ	材質
NBR-60	ニトリルゴム

4 – 取付ネジ

タイプ	種類
G1/4-AG	平行G1/4オネジ
G1/4-IG	平行G1/4メネジ
G3/8-IG	平行G3/8メネジ
M10-AG	M10x1.5オネジ
M14x1.5-AG	M14x1.5オネジ
RA	角アダプタ

真空パッド SABは、接続ニップル (取付ネジ) が取り付けられた状態で納品されます。様々なサイズのパッドをラインアップしています。

発注データ 薄鋼板向け1.5段ベローズパッド SAB

型式*		真空接続口: G1/4-F	G1/4-M	G3/8-F	M10-M	M14x1.5-M	角アダプタ
SAB	22	10.01.06.01533	10.01.06.01653	10.01.06.01650	10.01.06.01654	10.01.06.01655	10.01.06.01663
SAB	30	10.01.06.01196	10.01.06.01197	10.01.06.01198	10.01.06.01200	10.01.06.01201	10.01.06.01203
SAB	40	10.01.06.00670	10.01.06.00803	10.01.06.00924	10.01.06.00994	10.01.06.01006	10.01.06.01054
SAB	50	10.01.06.00851	10.01.06.00804	10.01.06.00672	10.01.06.00996	10.01.06.01008	10.01.06.01055
SAB	60	10.01.06.00852	10.01.06.00805	10.01.06.00674	10.01.06.00998	10.01.06.01010	10.01.06.01056
SAB	80	10.01.06.00850	10.01.06.00806	10.01.06.00676	10.01.06.01000	10.01.06.01012	10.01.06.01057
SAB	100	10.01.06.00853	10.01.06.00807	10.01.06.00678	10.01.06.01002	10.01.06.01014	10.01.06.01058
SAB	125	10.01.06.00854	10.01.06.00825	10.01.06.00680	10.01.06.01004	10.01.06.01016	10.01.06.01059

*材質の詳細につきましては「真空パッドの材質」をご覧ください。

テクニカルデータ 薄鋼板向け1.5段ベローズパッド SAB

型式		吸着力（-600 mbar） [N]*	離脱力 [N]	水平方向の力 [N]**	油が付着した表面での水平方向の力 [N]***	ボリューム [cm³]	最小ワーク径（凸） [mm]	推奨ホース内径 d [mm]****
SAB	22	16	24	18	6	2.5	20	4
SAB	30	22	33	30	13	5.8	40	4
SAB	40	38	59	58	33	8.7	40	4
SAB	50	53	87	95	52	16.1	50	4
SAB	60	82	130	145	77	28.8	65	6
SAB	80	135	221	205	140	67.6	75	6
SAB	100	190	357	295	214	115.0	90	6
SAB	125	250	558	410	335	220.0	140	9

*吸引力のデータは、真空度-0.6 barにおいて滑らかで乾燥した表面のワークを吸着した場合の理論値です。安全率は含まれません。
**指定された水平方向の力は、乾燥または湿った、滑らかなワーク表面で、真空度-0.6 barでの測定値です。ワークの表面や状態により、実際の数値とは異なる場合があります。
***指定された水平方向の力は、乾燥または湿った、滑らかなワーク表面で、真空度-0.6 barでの測定値です。ワークの表面や状態により、実際の数値とは異なる場合があります。
****推奨ホース径は、ホース長約2 mを想定しています。

シュマルツに連絡してください。 Schmalz K.K / 〒224-0027 横浜市都筑区大棚町3001-7/ +81 45 565-5150 / schmalz@schmalz.co.jp

薄鋼板向け1.5段ベローズパッド SAB

直径 Ø22 ~ 125 mm

デザインデータ 薄鋼板向け1.5段ベローズパッド SAB

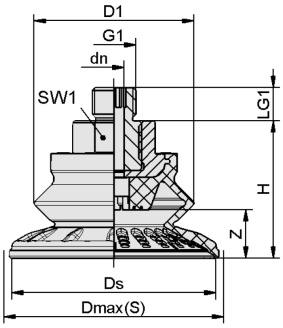

SAB 22-125 AG

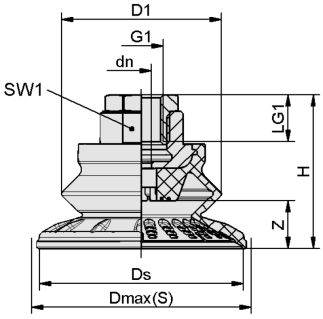

SAB 22-125 IG

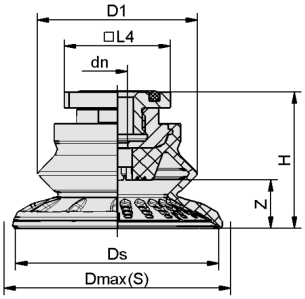

SAB 22-125 RA

シュマルツに連絡してください。 Schmalz K.K / 〒224-0027 横浜市都筑区大棚町3001-7/ +81 45 565-5150 / schmalz@schmalz.co.jp

薄鋼板向け1.5段ベローズパッド SAB

直径 Ø22～125 mm

デザインデータ 薄鋼板向け1.5段ベローズパッド SAB

型式*	D1 [mm]	Dmax（S）[mm]**	dn [mm]	Ds [mm]	G1	H [mm]	LG1 [mm]	L4 [mm]	SW1 [mm]	Z（ストローク） [mm]
SAB 22 NBR-60 G1/4-AG	22	24	3.5	20.6	G1/4-M	25.0	10	-	16	5.8
SAB 22 NBR-60 G1/4-IG	22	24	3.5	20.6	G1/4-F	25.0	12	-	16	5.8
SAB 22 NBR-60 G3/8-IG	22	24	3.5	20.6	G3/8-F	41.0	10	-	22	5.8
SAB 22 NBR-60 M10-AG	22	24	3.5	20.6	M10-M	25.0	12	-	16	5.8
SAB 22 NBR-60 M14x1.5-AG	22	24	3.5	20.6	M14×1.5-M	25.0	12	-	16	5.8
SAB 22 NBR-60 RA	22	24	3.5	20.6	-	28.2	-	31.8	-	5.8
SAB 30 NBR-60 G1/4-AG	32	34	4.0	30.6	G1/4-M	28.0	10	-	17	9.0
SAB 30 NBR-60 G1/4-IG	32	34	4.0	30.6	G1/4-F	28.0	12	-	17	9.0
SAB 30 NBR-60 G3/8-IG	32	34	4.0	30.6	G3/8-F	44.0	10	-	22	9.0
SAB 30 NBR-60 M10-AG	32	34	4.0	30.6	M10-M	28.0	12	-	17	9.0
SAB 30 NBR-60 M14x1.5-AG	32	34	4.0	30.6	M14×1.5-M	28.0	12	-	17	9.0
SAB 30 NBR-60 RA	32	34	4.0	30.6	-	31.2	-	31.8	-	9.0
SAB 40 NBR-60 G1/4-AG	32	45	4.0	40.1	G1/4-M	28.8	10	-	17	10.0
SAB 40 NBR-60 G1/4-IG	32	45	4.0	40.1	G1/4-F	28.8	12	-	17	10.0
SAB 40 NBR-60 G3/8-IG	32	45	4.0	40.1	G3/8-F	44.8	10	-	22	10.0
SAB 40 NBR-60 M10-AG	32	45	4.0	40.1	M10-M	28.8	12	-	17	10.0
SAB 40 NBR-60 M14x1.5-AG	32	45	4.0	40.1	M14×1.5-M	28.8	12	-	17	10.0
SAB 40 NBR-60 RA	32	45	4.0	40.1	-	31.2	-	31.8	-	10.0
SAB 50 NBR-60 G1/4-AG	40	56	6.0	50.1	G1/4-M	36.9	10	-	22	11.5

シュマルツに連絡してください。 Schmalz K.K / 〒224-0027 横浜市都筑区大棚町3001-7/ +81 45 565-5150 / schmalz@schmalz.co.jp

薄鋼板向け1.5段ベローズパッド SAB

直径 Ø22～125 mm

型式*	D1 [mm]	Dmax（S）[mm]**	dn [mm]	Ds [mm]	G1	H [mm]	LG1 [mm]	L4 [mm]	SW1 [mm]	Z（ストローク） [mm]
SAB 50 NBR-60 G1/4-IG	40	56	6.0	50.1	G1/4-F	42.0	20	-	22	11.5
SAB 50 NBR-60 G3/8-IG	40	56	6.0	50.1	G3/8-F	36.9	15	-	22	11.5
SAB 50 NBR-60 M10-AG	40	56	4.0	50.1	M10-M	36.9	12	-	22	11.5
SAB 50 NBR-60 M14x1.5-AG	40	56	6.0	50.1	M14×1.5-M	36.9	12	-	22	11.5
SAB 50 NBR-60 RA	40	56	6.0	50.1	-	36.6	-	31.8	-	11.5
SAB 60 NBR-60 G1/4-AG	48	67	6.0	61.1	G1/4-M	41.3	10	-	22	14.5
SAB 60 NBR-60 G1/4-IG	48	67	6.0	61.1	G1/4-F	46.3	20	-	22	14.5
SAB 60 NBR-60 G3/8-IG	48	67	6.0	61.1	G3/8-F	41.3	15	-	22	14.5
SAB 60 NBR-60 M10-AG	48	67	4.0	61.1	M10-M	41.3	12	-	22	14.5
SAB 60 NBR-60 M14x1.5-AG	48	67	6.0	61.1	M14×1.5-M	41.3	12	-	22	14.5
SAB 60 NBR-60 RA	48	67	6.0	61.1	-	41.0	-	31.8	-	14.5
SAB 80 NBR-60 G1/4-AG	64	89	6.0	81.1	G1/4-M	49.9	10	-	22	22.1
SAB 80 NBR-60 G1/4-IG	64	89	6.0	81.1	G1/4-F	54.9	20	-	22	22.1
SAB 80 NBR-60 G3/8-IG	64	89	6.0	81.1	G3/8-F	49.9	15	-	22	22.1
SAB 80 NBR-60 M10-AG	64	89	4.0	81.1	M10-M	49.9	12	-	22	22.1
SAB 80 NBR-60 M14x1.5-AG	64	89	6.0	81.1	M14×1.5-M	49.9	12	-	22	22.1
SAB 80 NBR-60 RA	64	89	6.0	81.1	-	49.6	-	31.8	-	22.1
SAB 100 NBR-60 G1/4-AG	77	110	6.0	100.8	G1/4-M	56.6	10	-	22	25.8
SAB 100 NBR-60 G1/4-IG	77	110	6.0	100.8	G1/4-F	61.8	20	-	22	25.8
SAB 100 NBR-60 G3/8-IG	77	110	6.0	100.8	G3/8-F	56.6	15	-	22	25.8

シュマルツに連絡してください。 Schmalz K.K / 〒224-0027 横浜市都筑区大棚町3001-7/ +81 45 565-5150 / schmalz@schmalz.co.jp

薄鋼板向け1.5段ベローズパッド SAB

直径 Ø22～125 mm

型式*	D1 [mm]	Dmax（S）[mm]**	dn [mm]	Ds [mm]	G1	H [mm]	LG1 [mm]	L4 [mm]	SW1 [mm]	Z（ストローク） [mm]
SAB 100 NBR-60 M10-AG	77	110	4.0	100.8	M10-M	56.6	12	-	22	25.8
SAB 100 NBR-60 M14x1.5-AG	77	110	6.0	100.8	M14×1.5-M	56.6	12	-	22	25.8
SAB 100 NBR-60 RA	77	110	6.0	100.8	-	56.3	-	31.8	-	25.8
SAB 125 NBR-60 G1/4-AG	94	135	6.0	126.0	G1/4-M	67.8	10	-	22	32.0
SAB 125 NBR-60 G1/4-IG	94	135	6.0	126.0	G1/4-F	72.8	20	-	22	32.0
SAB 125 NBR-60 G3/8-IG	94	135	9.0	126.0	G3/8-F	67.8	15	-	22	32.0
SAB 125 NBR-60 M10-AG	94	135	4.0	126.0	M10-M	67.8	12	-	22	32.0
SAB 125 NBR-60 M14x1.5-AG	94	135	6.0	126.0	M14×1.5-M	67.8	12	-	22	32.0
SAB 125 NBR-60 RA	94	135	6.0	126.0	-	67.5	-	31.8	-	32.0

*ゴム部品の許容寸法公差は、DIN ISO 3302-1 E3に準拠します。

**吸着状態での吸着パッド外部寸法に相当します。

シュマルツに連絡してください。 Schmalz K.K / 〒224-0027 横浜市都筑区大棚町3001-7/ +81 45 565-5150 / schmalz@schmalz.co.jp